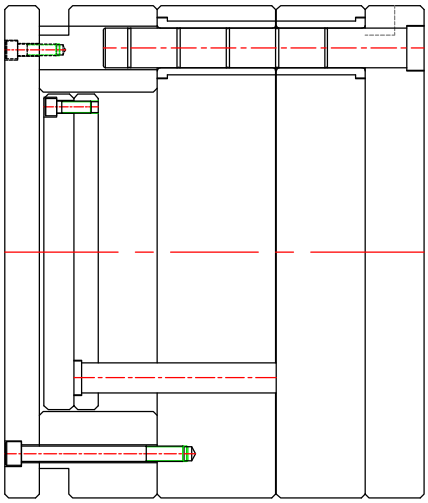

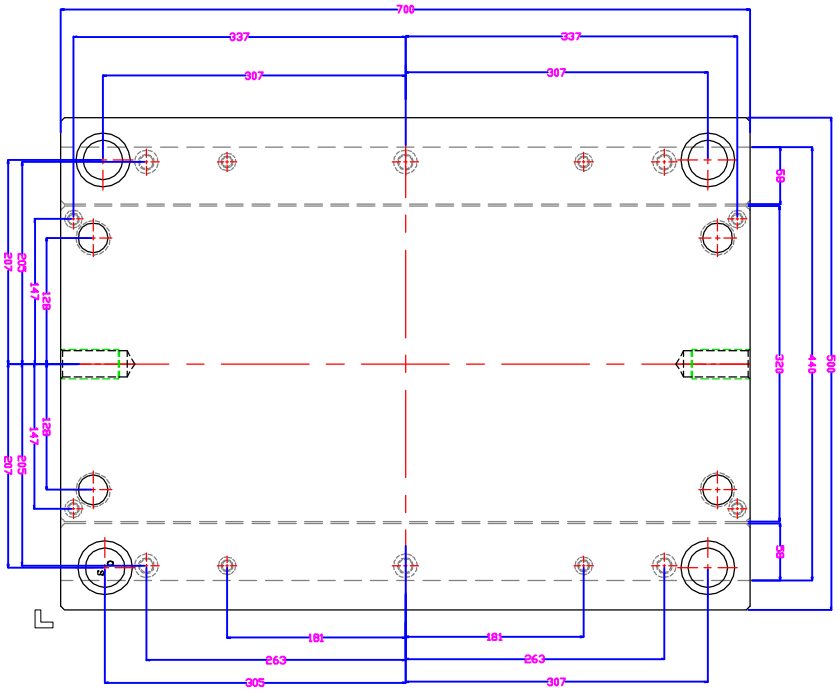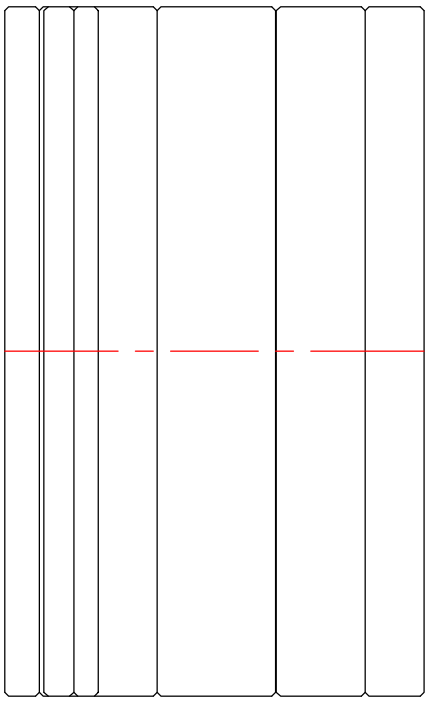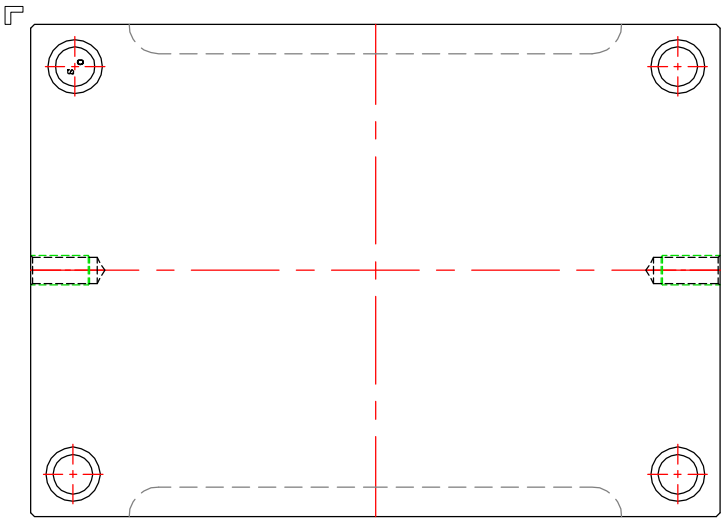
700
337
337
307
307
69
202
203
141
121
121
141
203
202
101
220
140
500
50
181
181
263
263
305
307